REV/版本	DESCRIPTION/变更内容	DATE/日期	DRAWN BY/绘图

1) Product main performance/产品主要性能指标:

Operating Temperature/工作温度: -55℃～200℃
Humidity(max)/最大潮湿: <=95% [at 60 deg C / 140 F]
Shielding /屏蔽性能: 55dB(1GHz)
Salt Spray Corrosion/盐 雾: 96hr
P op (max)/最大环境压力: 60 bar (870 psi)
Insert Configuration/针芯配置: 8芯 接点代码: 056
Pin Size/接触件直径: Φ0.5mm
R (Max)/接触电阻: ≤15mΩ
Differential transmission rate/差分传输速率: 250Mbps
Insulation resistance/绝缘电阻: 5000MΩ
Withstand voltage/耐电压: 750V
Rated Current/额定电流: 1.8A

2) Mechanical data/机械特性:

Vibration/振 动 : 1.0G²/Hz,均方根值36.6G, ≤1us瞬断
Shock Resistance/冲 击 : 加速度2940m/s², ≤1us瞬断
Endurance (Shell)/机械寿命 : 5000次

3) Other Specification/其它规格:

Contact PIN/接触件 : Gold plated Tin bronze/锡青铜镀金
Housing Material/外壳材质 : Chrome plated brass/铜镀珍珠铬
Other metal spare parts/其余金属件 : Nickel plated brass/铜镀镍
Glue filling type/灌胶类型: White silica gel/白色硅胶
Insulator material/绝缘材料: PEEK
IP Rating/防护等级 : IP68(2m水深24h)插合状态
*ALL MATERIALS ARE RoHS COMPLIANT/所有材料均符合RoHS要求

型号命名 → FX·1031·Z02·CC·056·B1·N—B 1

- FX: 主型号/FX系列微圆形连接器
- 1031: 壳体代码/101-102-103-1031-104-105-106
- Z02: 插头插座形式/T02-插头 Z02-插座
- CC: 外壳材质及镀层/铜合金镀珍珠铬(CC) 铜合金镀哑镍(C) 铝合金镀哑镍(F) 铝合金镀珍珠铬(XC)
- 056: 接点代码/051、052、054、056
- B1: 接触件形式/插针-A1,插孔-B1
- N: 键位/N-A-B-C
- B: 接触件端接形式/焊接H,印制板接B,弯式印制板W
- 1: 有接地片 1 无接地片 0

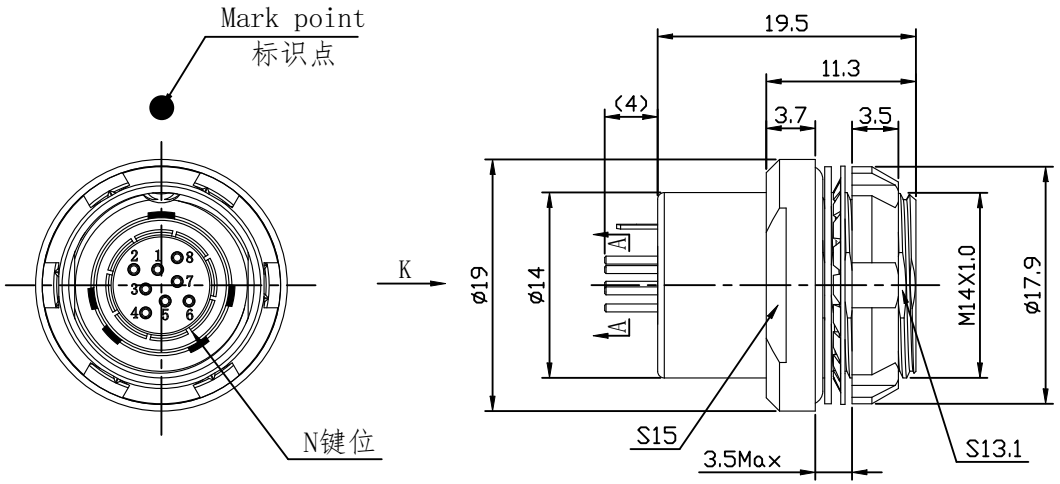

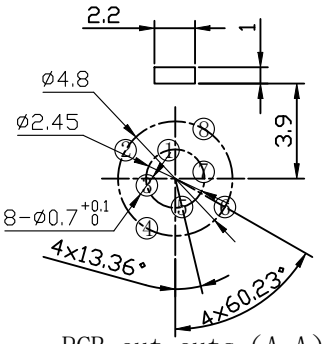

PCB cut-outs (A-A)
PCB板开孔尺寸 (A-A)

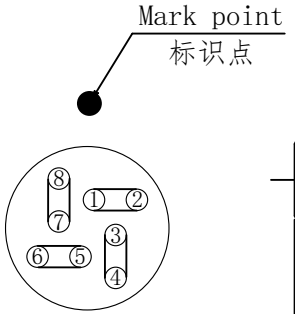

view K
K向孔位排布

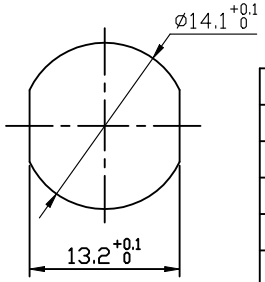

Panel cut-outs
建议安装开孔尺寸

孔位	信号定义
1	DATA1+
2	DATA1-
3	DATA2+
4	DATA2-
5	DATA3+
6	DATA3-
7	DATA4+
8	DATA4-

TOLERANCES UNLESS OTHERWISE SPECIFIED: 未标注尺寸公差:±0.1 未标注角度公差:±0.5°	FIRST ANGLE PROJECTION	SIZE: A4	UNITS: mm
		SCALE: 1:1	SHEET: 1 OF 1
DRAWN BY: 绘图: Pd04	DATE/日期 2024-04-15	QM NO 料号 FX1031Z02CC056B1N-B1	REV/版本
CHECKED BY: 审核: Pd02	DATE/日期 2024-04-15	DRAWING NO 图号	
		CUSTOMER NO 客户料号	A1
APPROVED BY: 核准: Pd02	DATE/日期 2024-04-15		

Product name/产品名称
FX1031 Socket
FX1031板接式插座

QM(Quanma) Connector Shenzhen Co. LTD
深 圳 市 全 马 连 接 器 有 限 公 司

Web: //www.quanma-china.com/