REV/版本	DESCRIPTION/变更内容	DATE/日期	DRAWN BY/绘图

1）Product main performance/产品主要性能指标：

Operating Temperature/工作温度：-55℃～200℃
Humidity(max)/最大潮湿：<=95% [at 60 deg C / 140 F]
Shielding /屏蔽性能：55dB(1GHz)
Salt Spray Corrosion/盐 雾：96hr
P op (max)/最大环境压力：60 bar (870 psi)
Insert Configuration/针芯配置：8芯 接点代码：054
Pin Size/接触件直径：Φ0.5mm+Φ0.7mm
R (Max)/接触电阻：≤15mΩ
Differential transmission rate/差分传输速率：480Mbps
Insulation resistance/绝缘电阻：5000MΩ
Withstand voltage/耐电压：875V
Rated Current/额定电流：1.8A(Φ0.5)、3.8A(Φ0.7)
Cable AWG/配接电缆规格：Ø6.1-Ø8.0mm/26AWG

2）Mechanical data/机械特性：

Vibration/振　动：1.0G²/Hz,均方根值36.6G，≤1us瞬断
Shock Resistance/冲　击：加速度2940m/s²，≤1us瞬断
Endurance (Shell)/机械寿命：5000次

3）Other Specification/其它规格：

Contact PIN/接触件：Gold plated Tin bronze/锡青铜镀金
Housing Material/外壳材质：Chrome plated brass/铜镀珍珠铬
Other metal spare parts/其余金属件：Nickel plated brass/铜镀镍
Insulator material/绝缘材料：PEEK
IP Rating/防护等级：IP68(2m水深24h)插合状态
*ALL MATERIALS ARE RoHS COMPLIANT/所有材料均符合RoHS要求

型号命名 → FX·1031·T02·CC·054·A1·N—H·S

- FX：主型号/FX系列微圆形连接器
- 1031：壳体代码/101-102-103-1031-104-105-106
- T02：插头插座形式/T02-插头　Z02-插座
- CC：外壳材质及镀层/铜合金镀珍珠铬（CC）/铜合金镀哑镍（C）/铝合金镀哑镍（F）/铝合金镀珍珠铬（XC）
- 054：接点代码/051、052、054、056
- A1：接触件形式/插针-A1,插孔-B1
- N：键位/N-A-B-C
- H：接触件端接形式/焊接H,印制板接B,弯式印制板W
- S：电缆处理形式/塑封-S,夹紧-J

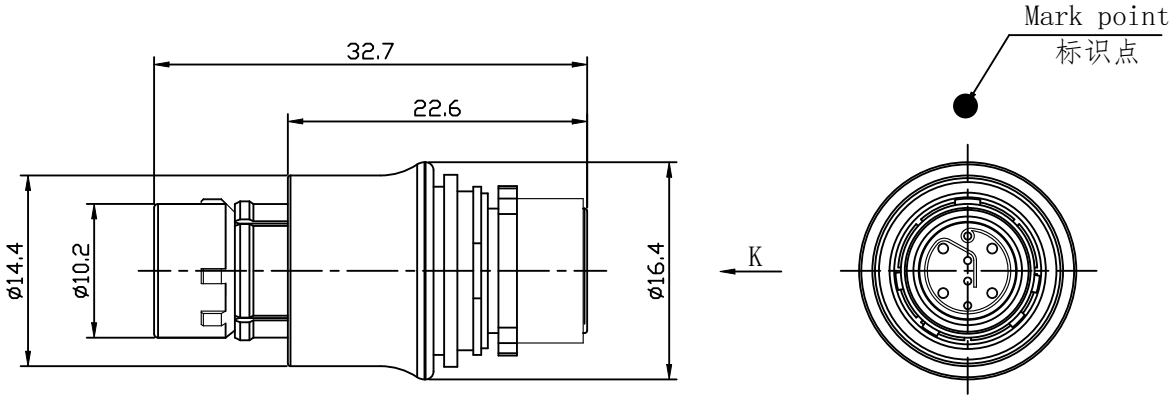

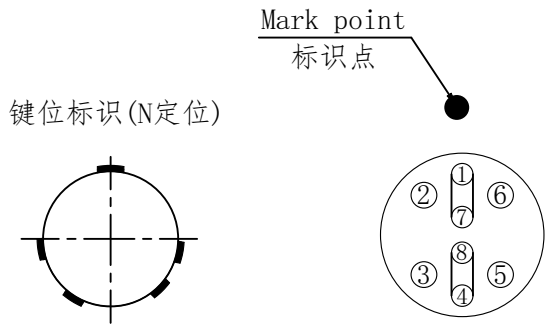

Plug front view
插头前视图

View K
K向孔位排布

孔位	信号定义
1	DATA1+
7	DATA1-
2	VCC
3	GND
8	DATA+
4	DATA-
3	VCC
5	GND

TOLERANCES UNLESS OTHERWISE SPECIFIED: 未标注尺寸公差:±0.1 未标注角度公差:±0.5°	FIRST ANGLE PROJECTION		Product name/产品名称 FX1031 Plug FX1031直式插头
	SIZE: A4	UNITS: mm	
	SCALE: 1: 1	SHEET: 1 OF 1	
DRAWN BY: 绘图: Pd04	DATE/日期 2024-04-25	QM NO 料号 FX1031T02CC054A1N-HS	REV/版本
CHECKED BY: 审核: Pd02	DATE/日期 2024-04-25	DRAWING NO 图号	
		CUSTOMER NO 客户料号	A1
APPROVED BY: 核准: Pd02	DATE/日期 2024-04-25	QM Connector System QM(Quanma) Connector Shenzhen Co. LTD 深 圳 市 全 马 连 接 器 有 限 公 司	

Web: //www.quanma-china.com/