REV/版本	DESCRIPTION/变更内容	DATE/日期	DRAWN BY/绘图

1) Product main performance/产品主要性能指标:

Operating Temperature/工作温度: -55℃～125℃(不带 LED指示灯)
Relative humidity/相对湿度: 90%～95%（40±2° C）
Wqrking voltage/工作电压：150V
Working current/工作电流: 1.5A
Insulation resistance/绝缘电阻: 5000MΩ
Withstand voltage/耐电压: 1000V
Contact resistance/接触电阻：≤20mΩ
Data transmission performance/数据传输性能:
RJ45:Lnsertion loss /插入损耗：0.4dB(100MHz)
Crosstalk /串 扰：30.1dB（100MHz）
Impedance /阻 抗：100±15Ω

2) Mechanical data/机械特性:

Connection type/连接方式：Bayonet connection/卡口连接
Vibration/振 动: 10~2000Hz 147m/s²
Shock Resistance/冲 击: 490m/s²
Salt Spray Corrosion/盐 雾：96hr
Endurance (Shell)/机械寿命: 500

3) Other Specification/其它规格:

Solder cup/焊线杯: Tin bronze plating/锡青铜镀金
Housing Material/外壳材质: Aluminum alloy electroless plating bright nickel/铝合金镀化学光亮镍
Card pin material/卡销材质：SUS316 /不锈钢316
Sealing ring material/密封圈：硅胶
Insulator material/绝缘材料: PPS
IP Rating/防护等级: IP68(Interpolation state/插合状态)
*ALL MATERIALS ARE RoHS COMPLIANT/所有材料均符合RoHS要求

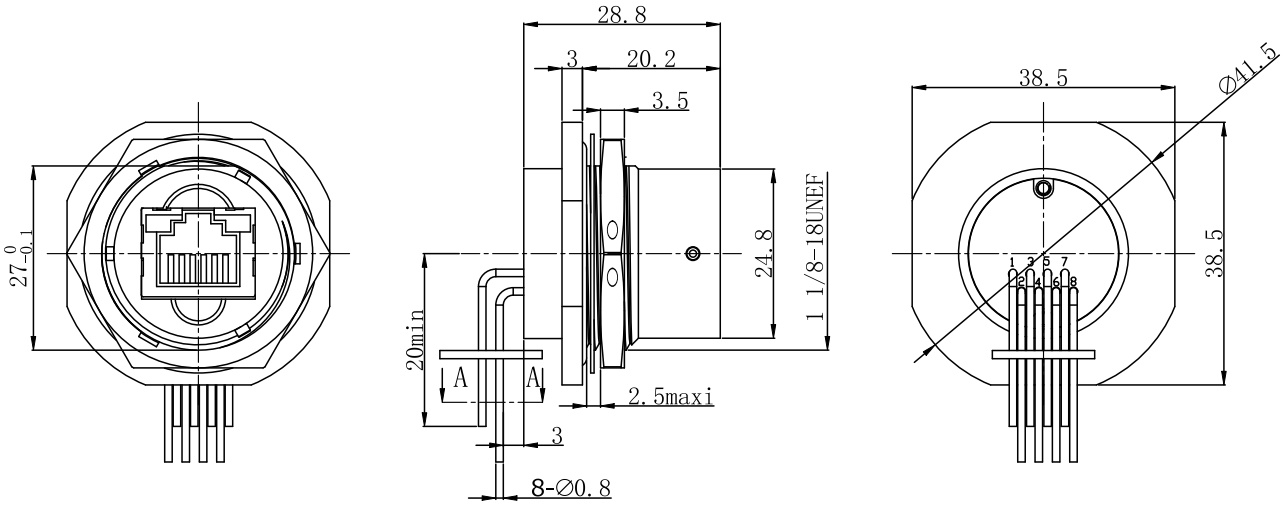

Pin definition/引脚定义			
1	TX+	A	-
2	TX-	B	+
3	RX+		
4	N/C(空脚)	C	-
5	N/C(空脚)	D	+
6	RX-		
7	N/C(空脚)		
8	N/C(空脚)		

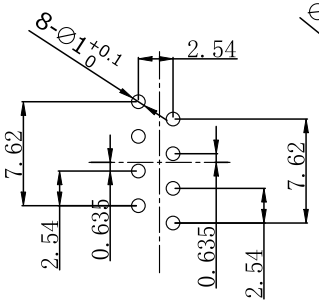

PCB开孔尺寸（A-A）

(Infuse/注:Maximum panel thickness 3mm/最大面板厚度3mm)

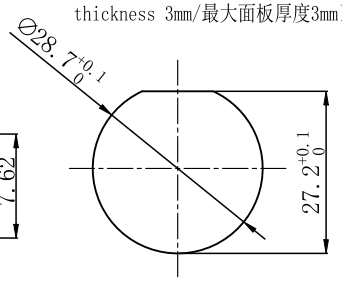

Mounting plate opening size
面板安装开孔尺寸

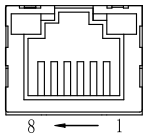

View k
K向孔位排列

TOLERANCES UNLESS OTHERWISE SPECIFIED: 未标注尺寸公差: .x ±0.5 x.° ±1.0° .xx ±0.2 .x° ±0.5°	THIRD ANGLE PROJECTION		Product name/产品名称 插座/Socket
	SIZE: A4	UNITS: mm	
	SCALE: 1: 1	SHEET: 1 OF 1	

DRAWN BY: 绘图: PD05	DATE/日期 2023.05.18	QM NO 料号 YW123F01W	REV/版本
CHECKED BY: 审核: PD02	DATE/日期 2023.05.18	DRAWING NO 图号	
APPROVED BY: 核准: PD02	DATE/日期 2023.05.18	CUSTOMER NO 客户料号	A1

QM Connector System
QM(Quanma) Connector Shenzhen Co. LTD
深 圳 市 全 马 连 接 器 有 限 公 司