REV/版本	DESCRIPTION/变更内容	DATE/日期	DRAWN BY/绘图
A4	焊接杯朝向一致与样品保持一致	2023.02.07	PD05
A5	1：规格书字体更新 2：“暗镍”改成“哑镍”	2024.07.19	Z02

1）Product main performance/产品主要性能指标：
Operating Temperature/工作温度： -55℃～125℃
Relative humidity/相对湿度： 90%～95%（40±2° C）
Wqrking voltage/工作电压：30V DC
Working current/工作电流： 1.5A
Insulation resistance/绝缘电阻： 1000MΩ
Withstand voltage/耐电压： 500V AC
Contact resistance/接触电阻：≤30mΩ
Data transmission performance/数据传输性能：
USB2.0: 480Mbps(60MB/s)

2）Mechanical data/机械特性：
Vibration/振 动： 10~2000Hz 147m/s²
Shock Resistance/冲 击： 490m/s²
Salt Spray Corrosion/盐 雾：96hr
Endurance (Shell)/机械寿命： 500

3）Other Specification/其它规格：
Contact PIN/接触件 : bronze plating/铜合金镀金
Housing Material/外壳材质：
Aluminum alloy electroless plating dark nickel/铝合金镀化学哑镍
Other metal spare parts/其余金属件 : Aluminum alloy nickel plating/铝合金镀镍
Card pin material/卡销材质：SUS316 /不锈钢316
USB Insulator material/USB绝缘材料：PBT White
IP Rating/防护等级： IP50
*ALL MATERIALS ARE RoHS COMPLIANT/所有材料均符合RoHS要求

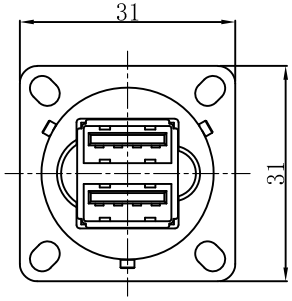

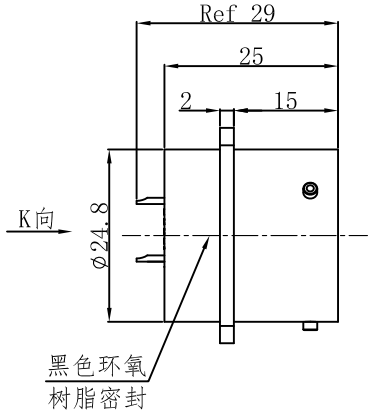

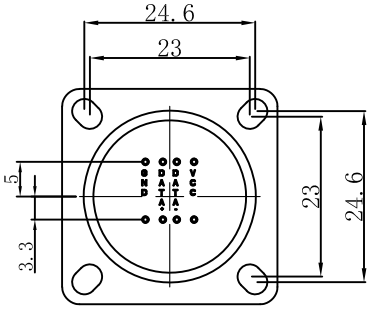

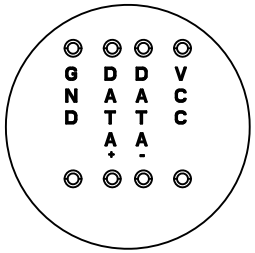

View k
K向孔位排列

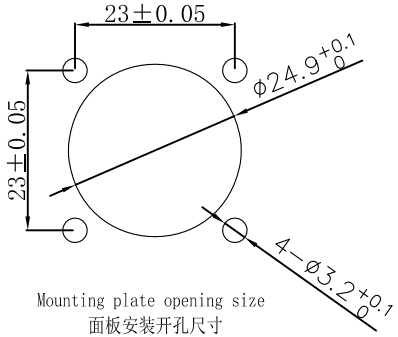

Mounting plate opening size
面板安装开孔尺寸

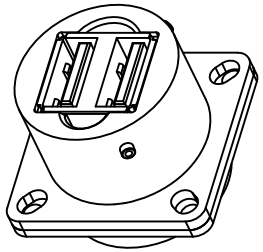

TOLERANCES UNLESS OTHERWISE SPECIFIED: 未标注尺寸公差: .x ±0.5 x.° ±1.0° .xx ±0.2 .x° ±0.5°	THIRD ANGLE PROJECTION	SIZE: A4	UNITS: mm
		SCALE: 1：1	SHEET: 1 OF 1
DRAWN BY: 绘图: Z02	DATE/日期 2024.07.19		
CHECKED BY: 审核: PD05	DATE/日期 2024.07.19		
APPROVED BY: 核准: PD03	DATE/日期 2024.07.19		

Product name/产品名称
插座/Socket
(双层USB2.0)

QM NO 料号 YW120Fm02IIS1
DRAWING NO 图号
CUSTOMER NO 客户料号
REV/版本 A5

QM(Quanma) Connector Shenzhen Co. LTD
深 圳 市 全 马 连 接 器 有 限 公 司

Web: //www.quanma-china.com/